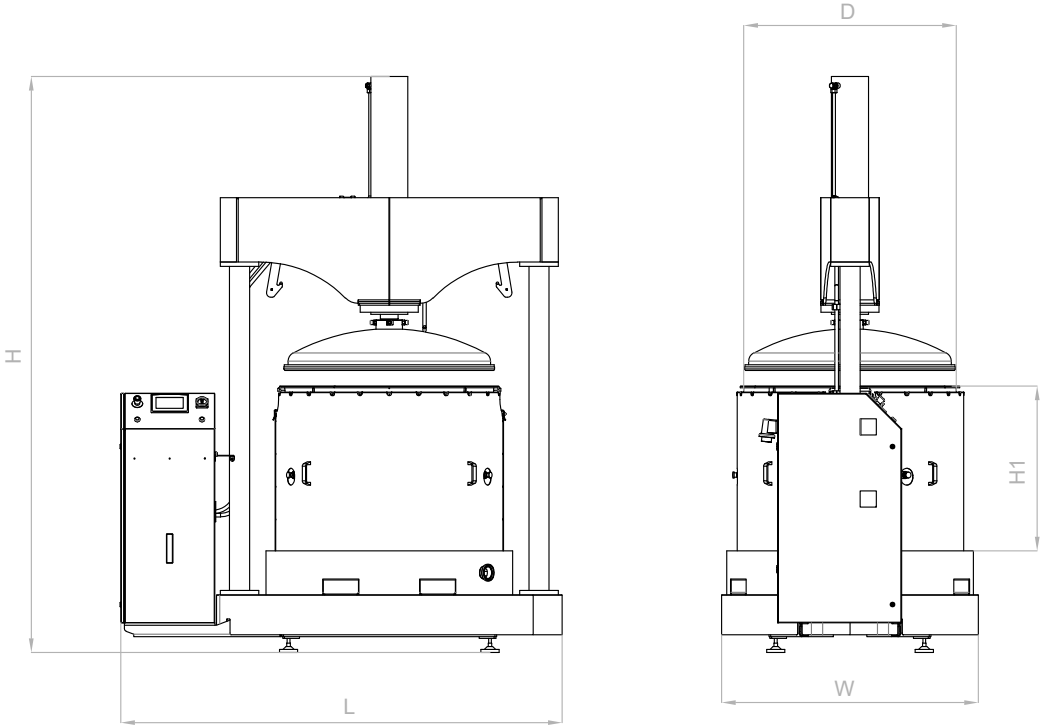
H
L
D
H1
W